NOS SÉPARATEURS DE TABLES OU BUREAUX

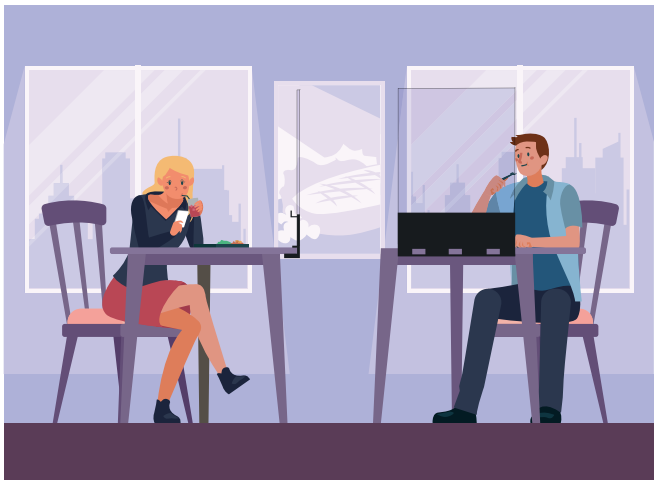

Pour répondre aux nombreux besoins des restaurateurs suite **aux normes de sécurité**, nous avons mis au point un écran de protection qui se fixe sur le rebord d'une table et permet d'afficher une carte ou un menu grâce à son écran et support en plexiglass pour un affichage **SANS CONTACT.**

Idéal pour **les petites salles**. Ces séparateurs permettent d'optimiser les surfaces de service. Protège à la fois **les employés et les clients**, S'adapte facilement au mobilier, et permet une désinfection facile et rapide.

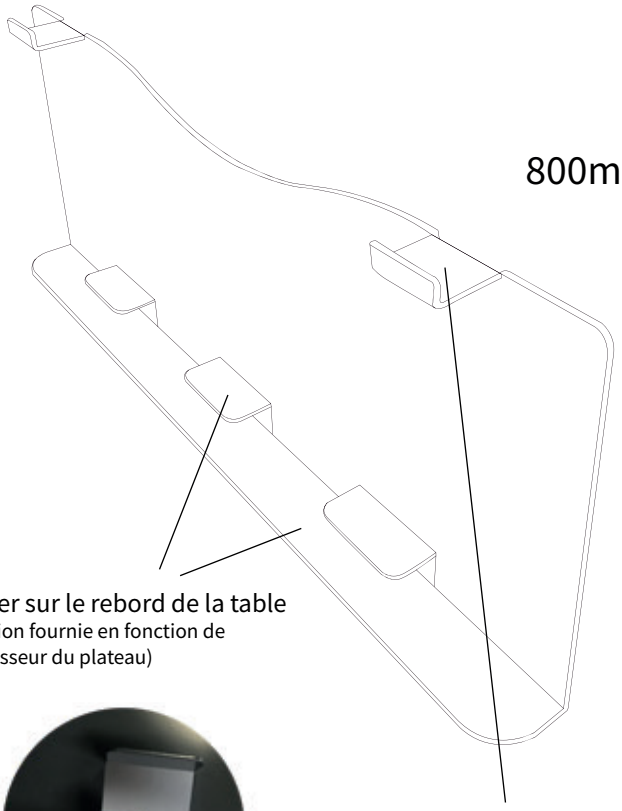

À fixer sur le rebord de la table
(fixation fournie en fonction de l'épaisseur du plateau)

Support smartphone

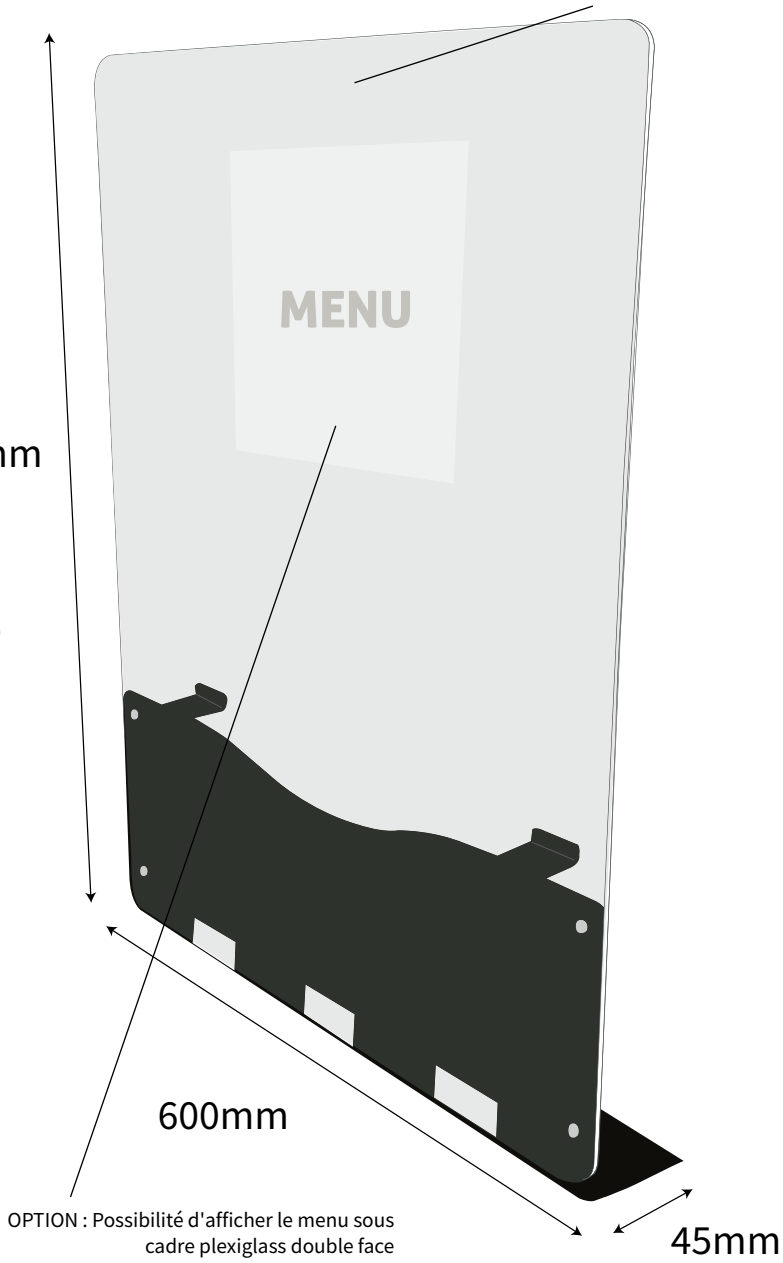

Signal Concept | 06 rue Robert Schumann, 37390 Notre Dame d'Oé
02 47 40 75 50 | www.signalconcept.fr | contact@signalconcept.fr

NOS SÉPARATEURS DE TABLES OU BUREAUX

MODÈLE A : 600x800 mm
MODÈLE B : 900x800 mm
MODÈLE C : 1200x800 mm

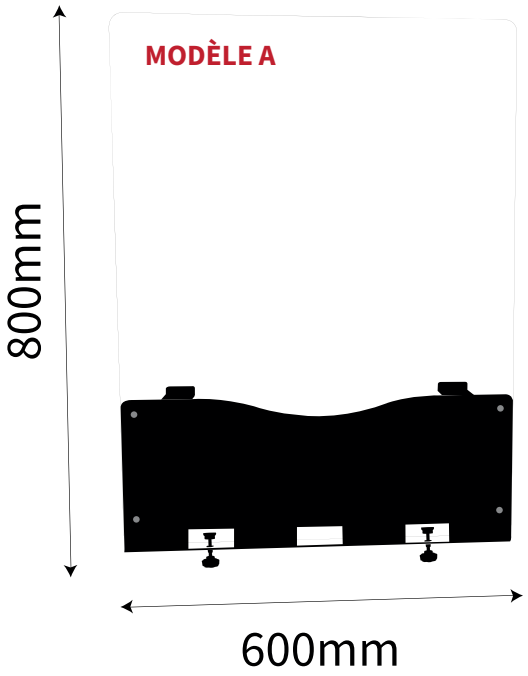

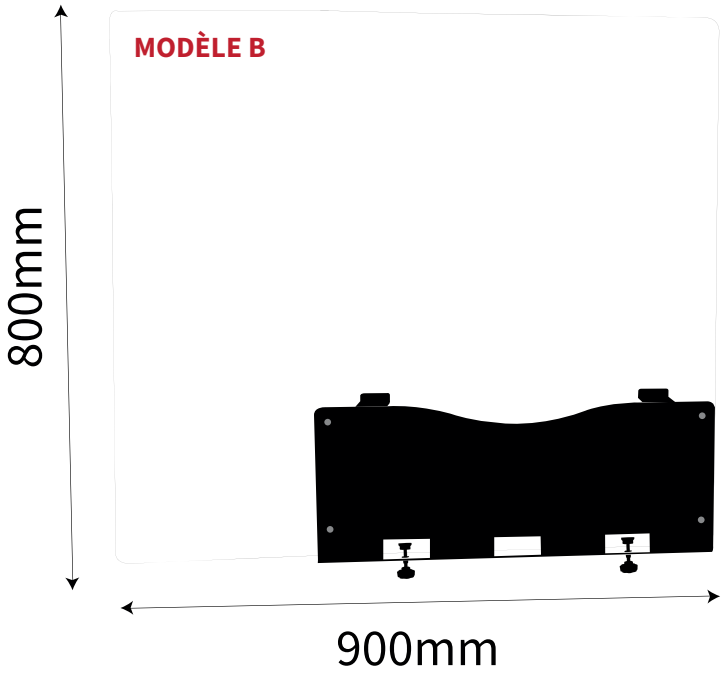

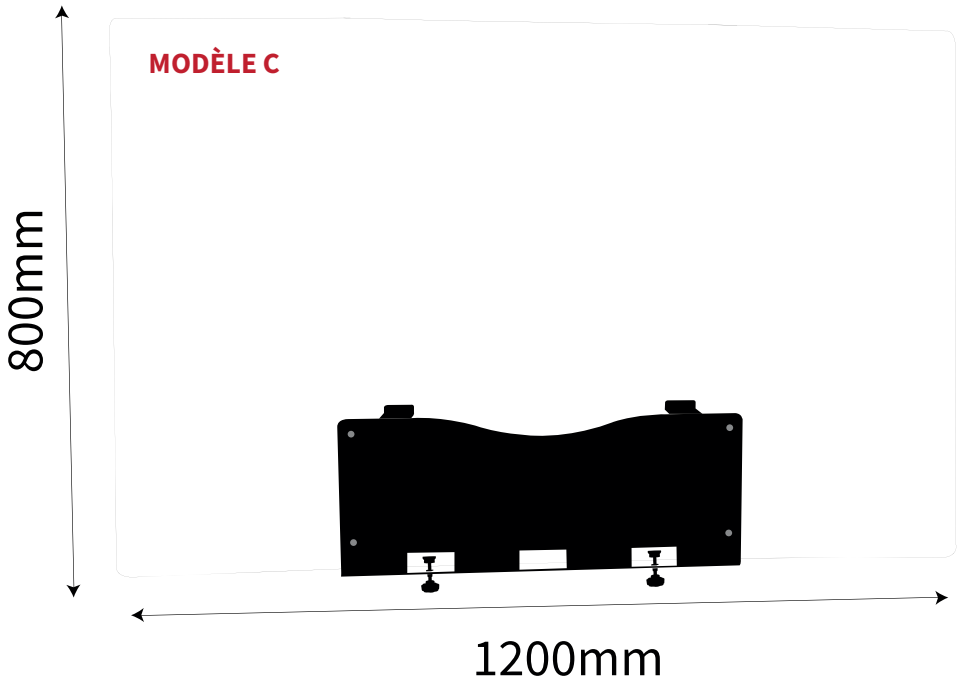

Signal Concept | 06 rue Robert Schumann, 37390 Notre Dame d'Oé
02 47 40 75 50 | www.signalconcept.fr | contact@signalconcept.fr

inpi
INSTITUT NATIONAL
DE LA PROPRIÉTÉ
INDUSTRIELLE